5 (w , x , y)

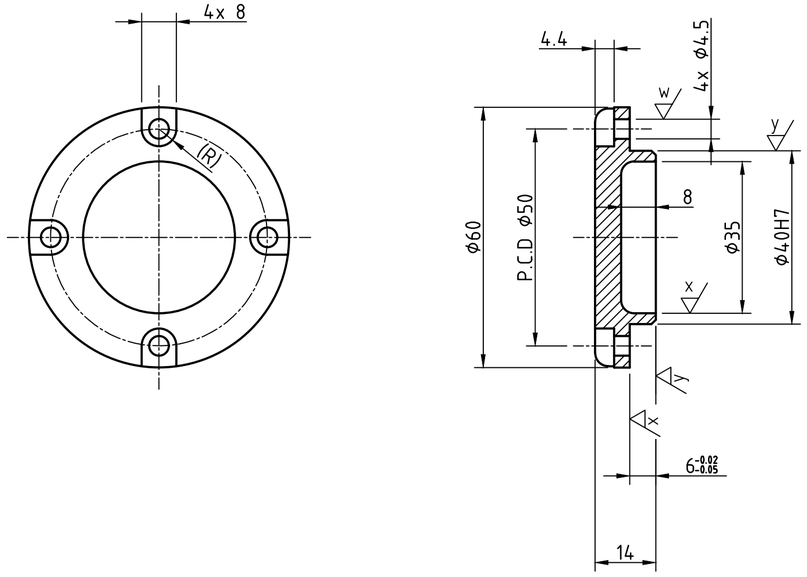

6 x (y)

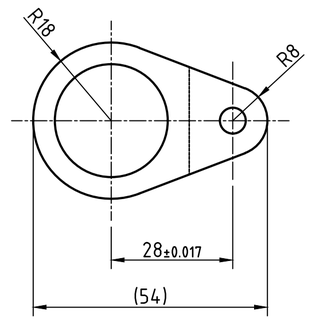

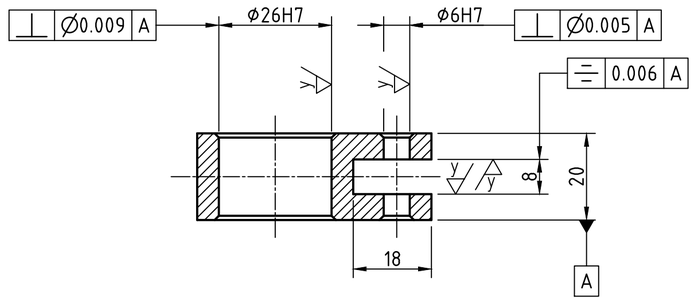

주서

1. 일반공차 - 가) 가공부 : KS B ISO 2768-m
   나) 주조부 : KS B 0250-CT11
2. 도시되고 지시없는 모떼기는 1x45°, 모깎기는 R3
3. 일반 모떼기는 0.2x45°
4. 부위 외면 명녹색 도장
   내면 광명단 도장 (품번 5)
5. 파커라이징 처리(품번 6)
6. 전체 열처리 HRC 50±2 (품번 6)
7. 표면 거칠기

=

w = 12.5 , N10

x = 3.2 , N8

y = 0.8 , N6

6	링크	SM45C	1	
5	뒤커버	GC250	1	
품번	품명	재질	수량	비고
제목	편심구동장치	수험번호		720712E1011
한국ATC센터(주)			척도	1:1
			각법	3각법